ATTIKA

FICHAS TÉCNICAS DE REPISAS

www.attika.com.mx

Repisa Decorativa **Barra**

Características

20 kg en capacidad de carga

Fabricado con acero de alta resistencia

Acabado con pintura epóxica

Incluye herrajes de instalación

Medidas

- 8 x 24 x 10.5 cm
- Repisa métalica color negro

Usos

- Organiza y decora tus espacios
- Para casa y oficina
- Diseño decorativo y funcional
- Fácil y rápida instalación

Repisa Decorativa **Barra**

Características

20 kg en capacidad de carga

Fabricado con acero de alta resistencia

Acabado con pintura epóxica

Incluye herrajes de instalación

Medidas

- 8 x 24 x 10.5 cm
- Repisa métalica color blanco

Usos

- Organiza y decora tus espacios
- Para casa y oficina
- Diseño decorativo y funcional
- Fácil y rápida instalación

Repisa Decorativa **Barra**

Color: Blanco, Negro, Acero

Características

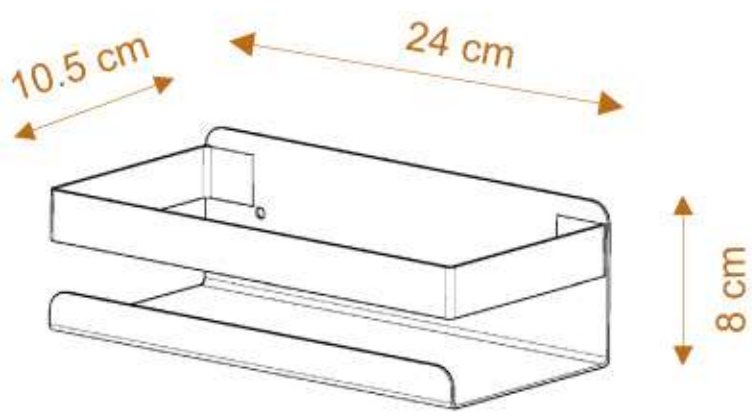

- 8 cm (Alto) x 24 cm (Ancho) x 10.5 cm (Profundo)
- Fabricado con acero de alta resistencia
- Calibre 16
- Incluye herrajes de instalación

- Acabado con pintura epóxica
- Evita corrosión
- Resistente a golpes y rayaduras
- No se desprende

- Correctamente instalado carga:
  - -20 kg en muro sólido
  - -10 kg en muro ligero
- Fácil y rápida instalación
- Peso: 0.607 kg

Repisa Decorativa **Barra**

ATTIKA

Características

20 kg en capacidad de carga

Fabricado con acero de alta resistencia

Acabado con pintura epóxica

Incluye herrajes de instalación

Medidas

- 8 x 39 x 10.5 cm
- Repisa métalica color negro

Usos

- Organiza y decora tus espacios
- Para casa y oficina
- Diseño decorativo y funcional
- Fácil y rápida instalación

Repisa Decorativa **Barra**

Características

20 kg en capacidad de carga

Fabricado con acero de alta resistencia

Acabado con pintura epóxica

Incluye herrajes de instalación

Medidas

- 8 x 39 x 10.5 cm
- Repisa métalica color blanco

Usos

- Organiza y decora tus espacios
- Para casa y oficina
- Diseño decorativo y funcional
- Fácil y rápida instalación

Repisa Decorativa **Barra**

Color: Negro, Blanco, Acero

Características

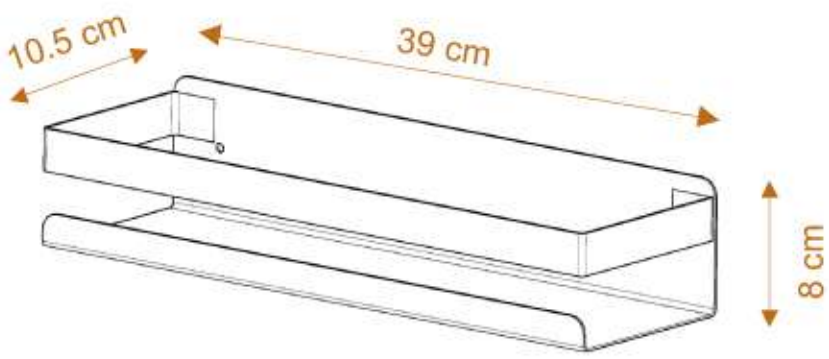

- 8 cm (Alto) x 39 cm (Ancho) x 10.5 cm (Profundo)
- Fabricado con acero de alta resistencia
- Calibre 16
- Incluye herrajes de instalación

- Acabado con pintura epóxica
- Evita corrosión
- Resistente a golpes y rayaduras
- No se desprende

- Correctamente instalado carga:
  - -20 kg en muro sólido
  - -10 kg en muro ligero
- Fácil y rápida instalación
- Peso: 0.933 kg

Repisa Decorativa **Display**

Características

20 kg en capacidad de carga

Fabricado con acero de alta resistencia

Acabado con pintura epóxica

Incluye herrajes de instalación

Medidas

- 8 x 29 x 9 cm
- Repisa métalica color negro

Usos

- Organiza y decora tus espacios
- Para casa y oficina
- Diseño decorativo y funcional
- Fácil y rápida instalación

Repisa Decorativa **Display**

Características

20 kg en capacidad de carga

Fabricado con acero de alta resistencia

Acabado con pintura epóxica

Incluye herrajes de instalación

Medidas

- 8 x 29 x 9 cm
- Repisa métalica color blanco

Usos

- Organiza y decora tus espacios
- Para casa y oficina
- Diseño decorativo y funcional
- Fácil y rápida instalación

Repisa Decorativa **Display**

Color: Blanco, Negro, Acero

Características

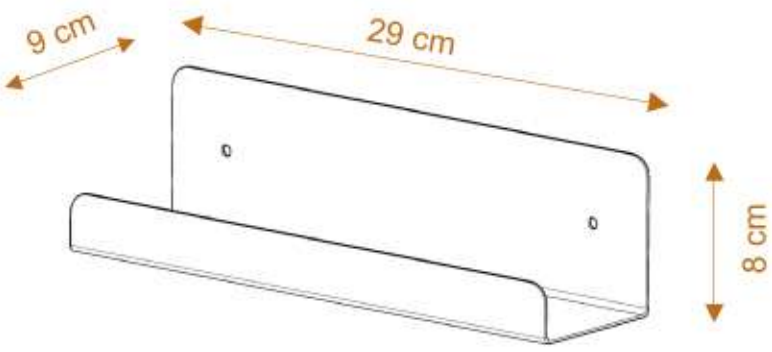

- 8 cm (Alto) x 29 cm (Ancho) x 9 cm (Profundo)
- Fabricado con acero de alta resistencia
- Calibre 16
- Incluye herrajes de instalación

- Acabado con pintura epóxica
- Evita corrosión
- Resistente a golpes y rayaduras
- No se desprende

KG

- Correctamente instalado carga:
  - -20 kg en muro sólido
  - -10 kg en muro ligero
- Fácil y rápida instalación
- Peso: 0.725 kg

Repisa Decorativa **Display**

ATTIKA

Características

20 kg en capacidad de carga

Fabricado con acero de alta resistencia

Acabado con pintura epóxica

Incluye herrajes de instalación

Medidas

- 8 x 49 x 9 cm
- Repisa métalica color negro

Usos

- Organiza y decora tus espacios
- Para casa y oficina
- Diseño decorativo y funcional
- Fácil y rápida instalación

Repisa Decorativa **Display**

Características

20 kg en capacidad de carga

Fabricado con acero de alta resistencia

Acabado con pintura epóxica

Incluye herrajes de instalación

Medidas

- 8 x 49 x 9 cm
- Repisa métalica color blanco

Usos

- Organiza y decora tus espacios
- Para casa y oficina
- Diseño decorativo y funcional
- Fácil y rápida instalación

Repisa Decorativa **Display**

ATTIKA

Color: Blanco, Negro, Acero

Características

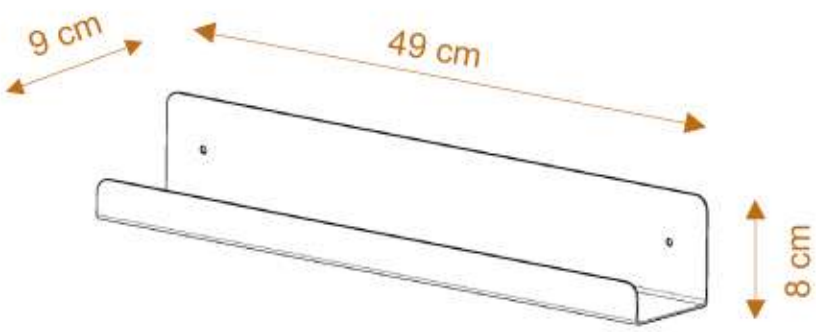

- 8 cm (Alto) x 49 cm (Ancho) x 9 cm (Profundo)
- Fabricado con acero de alta resistencia
- Calibre 16
- Incluye herrajes de instalación

- Acabado con pintura epóxica
- Evita corrosión
- Resistente a golpes y rayaduras
- No se desprende

- Correctamente instalado carga:
  - -20 kg en muro sólido
  - -10 kg en muro ligero
- Fácil y rápida instalación
- Peso: 1.230 kg

Repisa Decorativa **Sencilla**

ATTIKA

Características

20 kg en capacidad de carga

Fabricado con acero de alta resistencia

Acabado con pintura epóxica

Incluye herrajes de instalación

Medidas

- **ch)** 6 x 29 x 14 cm
- **gde)** 6 x 44 x 14 cm
- Repisa métalica color negro

Usos

- Organiza y decora tus espacios
- Para casa y oficina
- Diseño decorativo y funcional
- Fácil y rápida instalación

Repisa Decorativa **Sencilla**

Características

20 kg en capacidad de carga

Fabricado con acero de alta resistencia

Acabado con pintura epóxica

Incluye herrajes de instalación

Medidas

- **ch)** 6 x 29 x 14 cm
- **gde)** 6 x 44 x 14 cm
- Repisa métalica color blanco

Usos

- Organiza y decora tus espacios
- Para casa y oficina
- Diseño decorativo y funcional
- Fácil y rápida instalación

Repisa Decorativa **Sencilla**

ATTIKA

Color: Negro, Blanco, Acero

Características

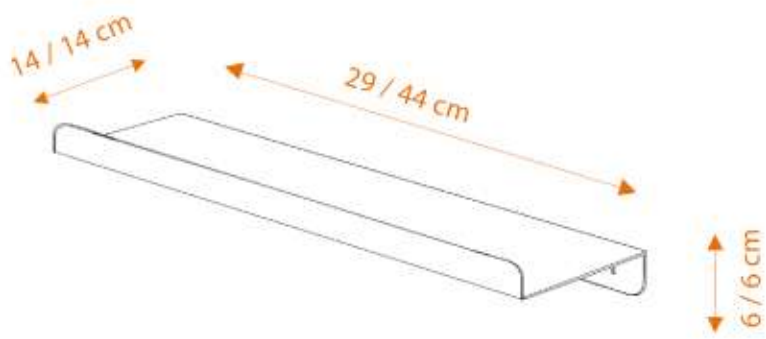

- **ch)** 6 cm (Alto) x 29 cm (Ancho) x 14 cm (Profundo)
- **gde)** 6 cm (Alto) x 44 cm (Ancho) x 14 cm (Profundo)
- Fabricado con acero de alta resistencia
- Calibre 16
- Incluye herrajes de instalación

- Acabado con pintura epóxica
- Evita corrosión
- Resistente a golpes y rayaduras
- No se desprende

KG

- Correctamente instalado carga:
  - -20 kg en muro sólido
  - -10 kg en muro ligero
- Fácil y rápida instalación
- Peso: **ch)** 0.728 kg **gde)** 1.110 kg

Repisa Decorativa **C**

ATTIKA

Características

20 kg en capacidad de carga

Fabricado con acero de alta resistencia

Acabado con pintura epóxica

Incluye herrajes de instalación

Medidas

- **ch)** 20 x 60 x 20 cm
- **gde)** 20 x 80 x 20 cm
- Repisa métalica color negro

Usos

- Organiza y decora tus espacios
- Para casa y oficina
- Diseño decorativo y funcional
- Fácil y rápida instalación

Repisa Decorativa **C**

ATTIKA

Colores: Negro, Acero, Blanco

Características

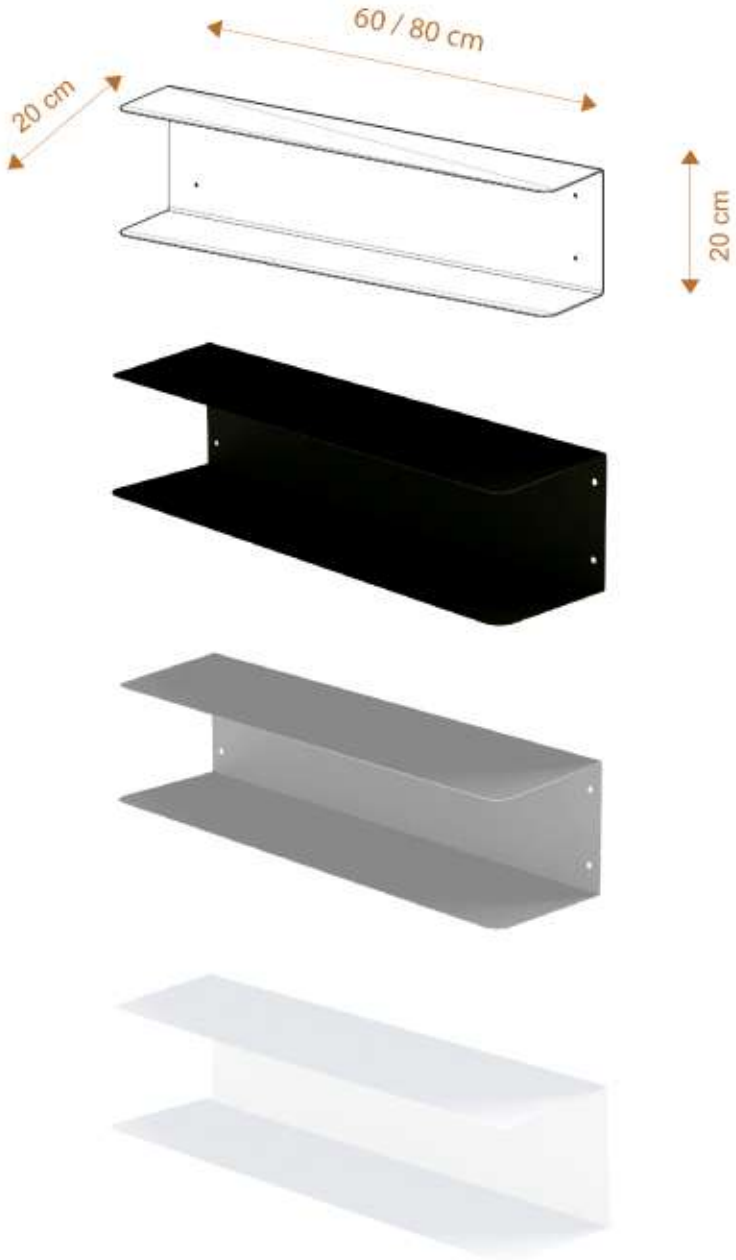

- **ch)** 20 cm (Alto) x 60 cm (Ancho) x 20 cm (Profundo)
- **gde)** 20 cm (Alto) x 80 cm (Ancho) x 20 cm (Profundo)
- Fabricado con acero de alta resistencia
- Calibre 16
- Incluye herrajes de instalación

- Acabado con pintura epóxica
- Evita corrosión
- Resistente a golpes y rayaduras
- No se desprende

- Correctamente instalado carga:
  - -20 kg en muro sólido
  - -10 kg en muro ligero
- Fácil y rápida instalación
- Peso: **ch)** 4.520 kg **gde)** 6.028 kg

Repisa Decorativa **L**

ATTIKA

Características

20 kg en capacidad de carga

Fabricado con acero de alta resistencia

Acabado con pintura epóxica

Incluye herrajes de instalación

Medidas

- **ch)** 15 x 40 x 15 cm
- **gde)** 15 x 60 x 15 cm
- Repisa métalica color negro

Usos

- Organiza y decora tus espacios
- Para casa y oficina
- Diseño decorativo y funcional
- Fácil y rápida instalación

Repisa Decorativa **L**

ATTIKA

Colores: Negro, Acero, Blanco

Características

- **ch)** 15 cm (Alto) x 40 cm (Ancho) x 15 cm (Profundo)
- **gde)** 15 cm (Alto) x 60 cm (Ancho) x 15 cm (Profundo)
- Fabricado con acero de alta resistencia
- Calibre 16
- Incluye herrajes de instalación

- Acabado con pintura epóxica
- Evita corrosión
- Resistente a golpes y rayaduras
- No se desprende

- Correctamente instalado carga:
  - -20 kg en muro sólido
  - -10 kg en muro ligero
- Fácil y rápida instalación
- Peso: **ch)** 1.500 kg **gde)** 2.260 kg

Repisa Decorativa **Elegance**

ATTIKA

Características

40 kg en capacidad de carga

Fabricado con acero de alta resistencia

Acabado con pintura epóxica

Incluye herrajes de instalación

Medidas

- **ch)** 15 x 40 x 15 cm
- **gde)** 15 x 60 x 15 cm
- Repisa métalica color negro / madera nogal

Usos

- Organiza y decora tus espacios
- Para casa y oficina
- Diseño decorativo y funcional
- Fácil y rápida instalación

Repisa Decorativa **Elegance**

ATTIKA

Colores: Negro, Blanco

Características

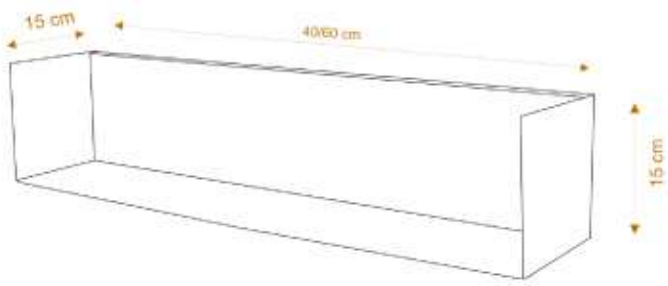

- **ch)** 15 cm (Alto) x 40 cm (Ancho) x 15 cm (Profundo)
- **gde)** 15 cm (Alto) x 60 cm (Ancho) x 15 cm (Profundo)
- Fabricado con acero de alta resistencia / madera nogal o ginger
- Calibre 18
- Incluye herrajes de instalación

- Acabado con pintura epóxica
- Evita corrosión
- Resistente a golpes y rayaduras
- No se desprende

- Correctamente instalado carga:
  - -40 kg en muro sólido
  - -20 kg en muro ligero
- Fácil y rápida instalación
- Peso: **ch)** 1.609 kg **gde)** 2.195 kg

Repisa Decorativa **Prisma**

ATTIKA

Características

40 kg en capacidad de carga

Fabricado con acero de alta resistencia

Acabado con pintura epóxica

Incluye herrajes de instalación

Medidas

- 20 x 60 x 18 cm
- Repisa métalica color negro

Usos

- Organiza y decora tus espacios
- Para casa y oficina
- Diseño decorativo y funcional
- Fácil y rápida instalación

Repisa Decorativa **Prisma**

ATTIKA

Colores: Negro, Blanco

Características

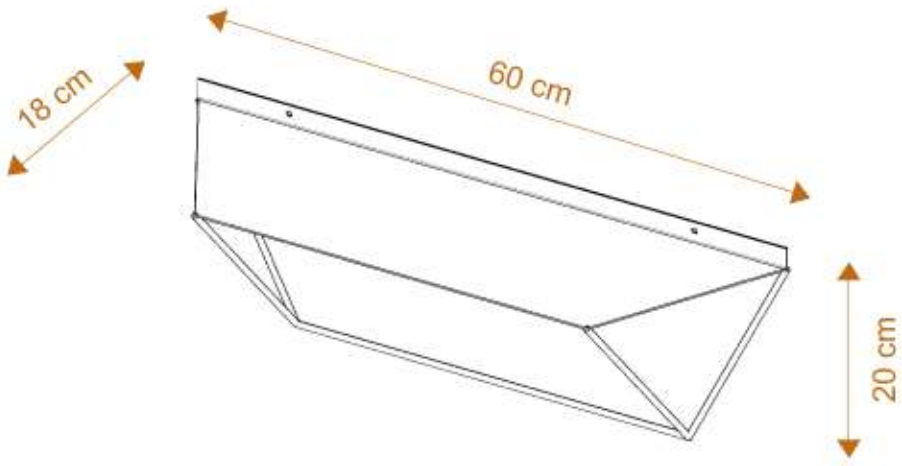

- 20 cm (Alto) x 60 cm (Ancho) x 18 cm (Profundo)
- Fabricado con acero de alta resistencia
- Calibre 3/16”
- Incluye herrajes de instalación

- Acabado con pintura epóxica
- Evita corrosión
- Resistente a golpes y rayaduras
- No se desprende

KG

- Correctamente instalado carga:
  - -40 kg en muro sólido
  - -20 kg en muro ligero
- Fácil y rápida instalación
- Peso: 1.147 kg

Repisa Decorativa **Prisma con Madera**

ATTIKA

Características

40 kg en capacidad de carga

Fabricado con acero de alta resistencia

Acabado con pintura epóxica

Incluye herrajes de instalación y entrepaño de madera

Medidas

- 20 x 60 x 18 cm
- Repisa métalica color negro / madera fresno

Usos

- Organiza y decora tus espacios
- Para casa y oficina
- Diseño decorativo y funcional
- Fácil y rápida instalación

Repisa Decorativa **Prisma con Madera**

ATTIKA

Colores: Negro, Blanco

Características

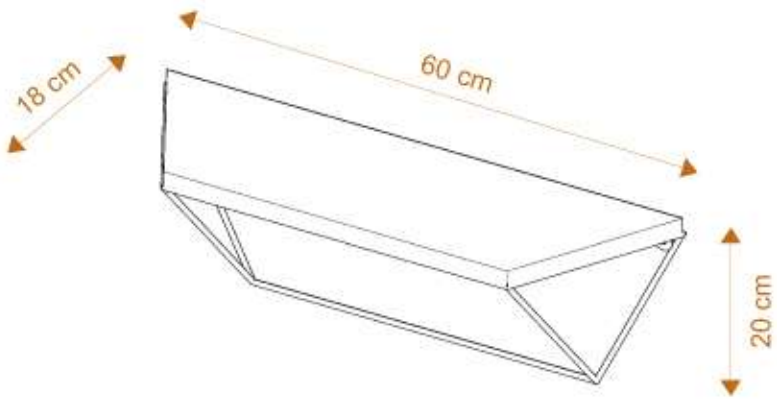

- 20 cm (Alto) x 60 cm (Ancho) x 18 cm (Profundo)
- Fabricado con acero de alta resistencia
- Calibre 3/16”
- Incluye herrajes de instalación
- Incluye entrepaño de madera fresno o ginger

- Acabado con pintura epóxica
- Evita corrosión
- Resistente a golpes y rayaduras
- No se desprende

KG

- Correctamente instalado carga:
  - -40 kg en muro sólido
  - -20 kg en muro ligero
- Fácil y rápida instalación
- Peso: 1.482 kg

Repisas Decorativas **Rectángulos** Set con 3

ATTIKA

Características

15 kg en capacidad de carga (por repisa)

Fabricado con acero de alta resistencia

Acabado con pintura epóxica

Incluye herrajes de instalación

Medidas

Alto x Ancho x Profundo

- **gde)** 26 x 42 x 10 cm
- **med)** 24 x 34 x 10 cm
- **ch)** 22 x 26 x 10 cm
- Repisas métalicas color negro

Usos

- Organiza y decora tus espacios
- Para casa y oficina
- Diseño decorativo y funcional
- Fácil y rápida instalación

Repisas Decorativas **Rectángulos** Set con 3

ATTIKA

Colores: Negro, Blanco

Características

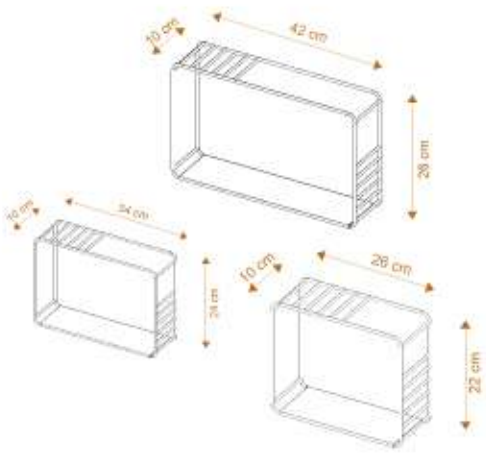

Medidas

Alto x Ancho x Profundo

- **gde)** 26 x 42 x 10 cm
- **med)** 24 x 34 x 10 cm
- **ch)** 22 x 26 x 10 cm
- Fabricado con acero de alta resistencia
- Calibre 3/16”
- Incluye herrajes de instalación

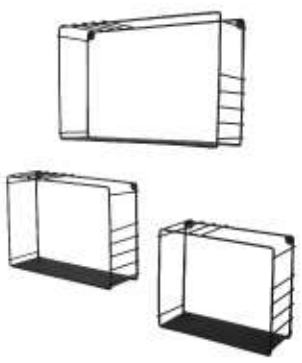

- Acabado con pintura epóxica
- Evita corrosión
- Resistente a golpes y rayaduras
- No se desprende

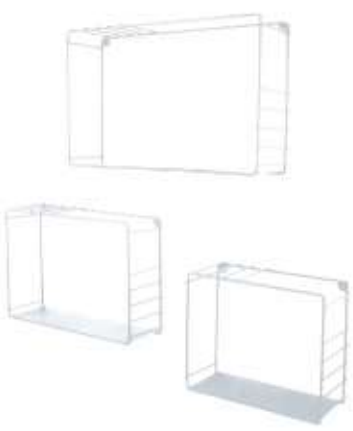

KG

- Correctamente instalado carga:
  - -15 kg en muro sólido
  - -7.5 kg en muro ligero
- Fácil y rápida instalación
- Peso: **gde)** 0.94 **med)** 0.808 **ch)** 0.676 kg

Repisa Decorativa **Rombos**

ATTIKA

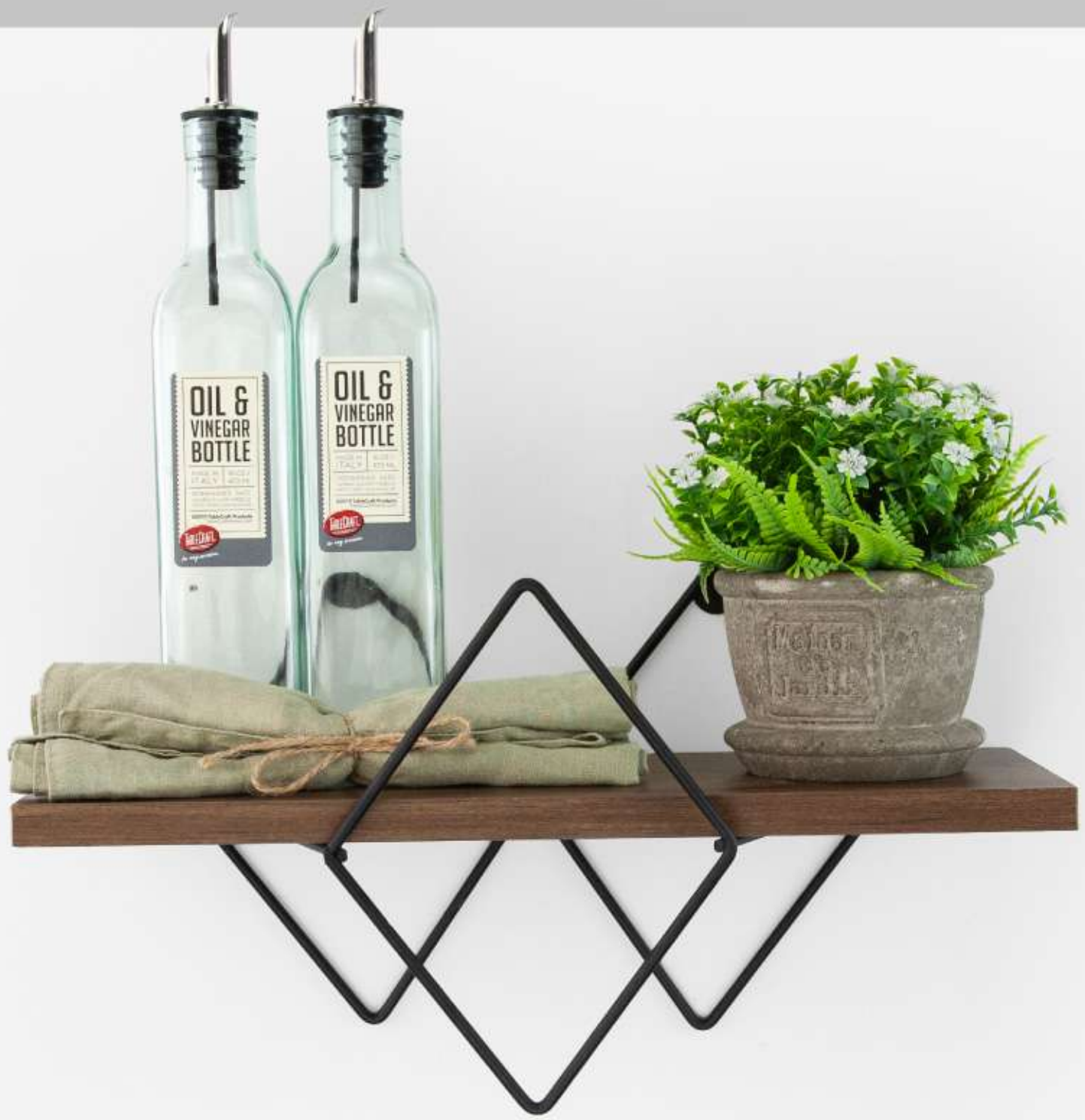

Características

10 kg en capacidad de carga

Fabricado con acero de alta resistencia

Acabado con pintura epóxica

Incluye herrajes de instalación y entrepaño de madera

Medidas

- 20 x 40 x 16 cm
- Repisa métalica color negro / madera nogal

Usos

- Organiza y decora tus espacios
- Para casa y oficina
- Diseño decorativo y funcional
- Fácil y rápida instalación

Repisa Decorativa **Rombos**

ATTIKA

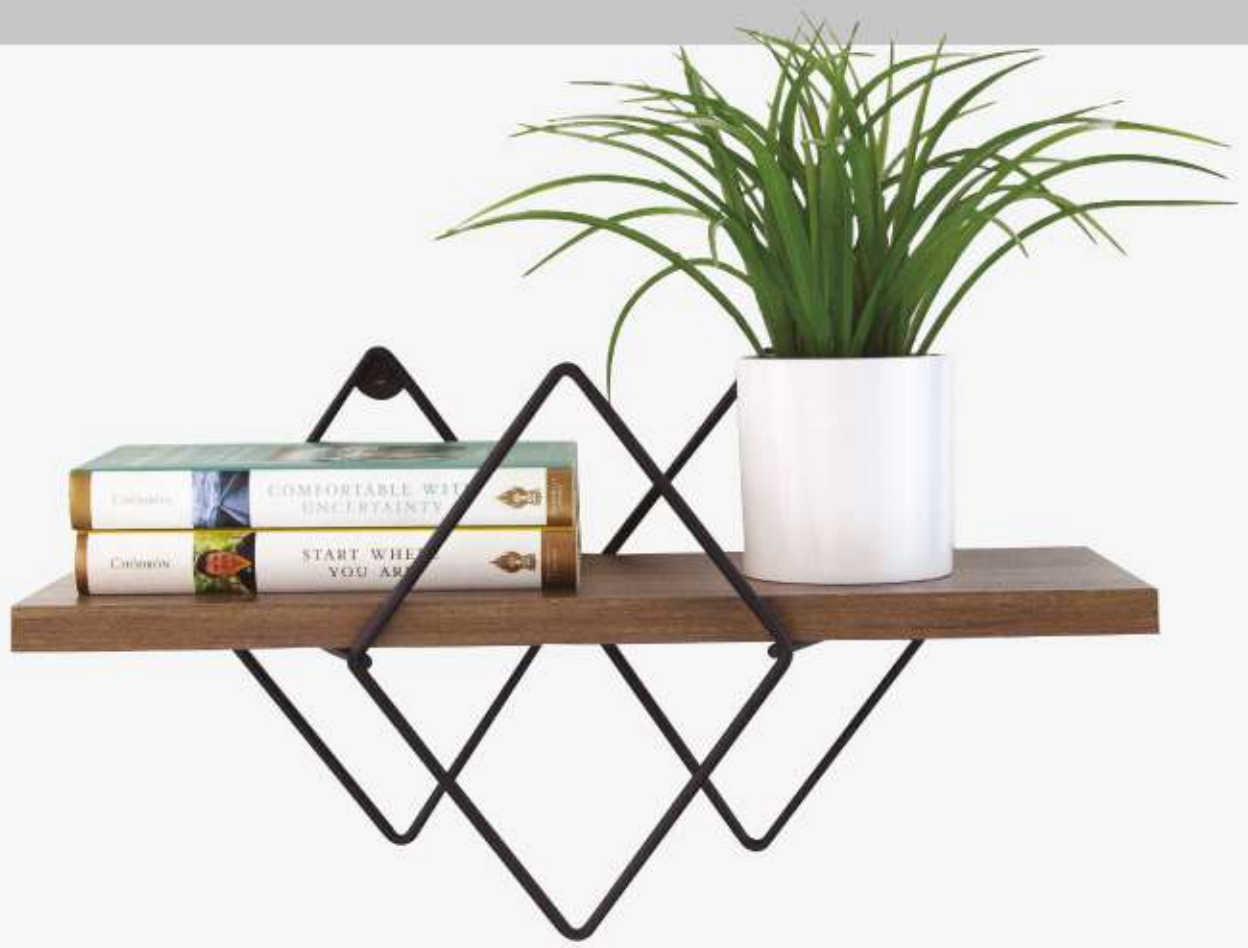

Colores: Negro, Blanco

Características

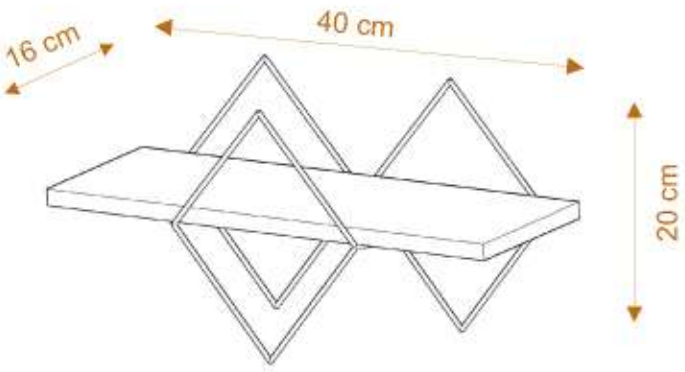

- 20 cm (Alto) x 40 cm (Ancho) x 16 cm (Profundo)
- Fabricado con acero de alta resistencia
- Calibre 3/16”
- Incluye herrajes de instalación
- Incluye entrepaño de madera nogal o ginger

- Acabado con pintura epóxica
- Evita corrosión
- Resistente a golpes y rayaduras
- No se desprende

- Correctamente instalado carga:
  - -10 kg en muro sólido
  - -5 kg en muro ligero
- Fácil y rápida instalación
- Peso: 0.839 kg

Repisa **Canastillas** Set con 2

ATTIKA

Características

10 kg en capacidad de carga

Fabricado con acero de alta resistencia

Acabado con pintura epóxica

Incluye herrajes de instalación

Medidas

- **gde)** 14 x 36.5 x 14.5 cm
- **ch)** 13 x 30 x 12.5 cm
- Repisa métalica color negro / madera nogal

Usos

- Organiza y decora tus espacios
- Para casa y oficina
- Diseño decorativo y funcional
- Fácil y rápida instalación

Repisa **Canastillas** Set con 2

ATTIKA

Colores: Negro, Blanco

Características

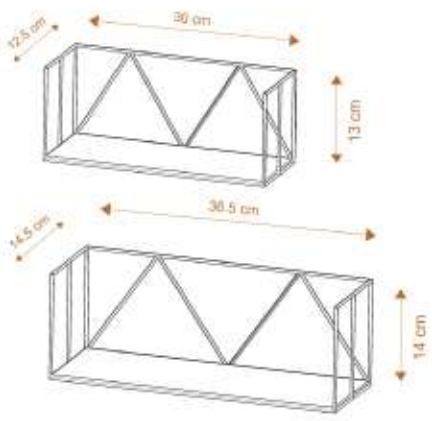

- **gde)** 14 cm (Alto) x 36.5 cm (Ancho) x 14.5 cm (Profundo)
- **ch)** 13 cm (Alto) x 30 cm (Ancho) x 12.5 cm (Profundo)
- Fabricado con acero de alta resistencia / madera nogal o ginger
- Calibre 18”
- Incluye herrajes de instalación

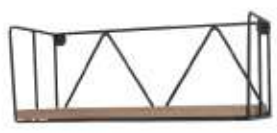

- Acabado con pintura epóxica
- Evita corrosión
- Resistente a golpes y rayaduras
- No se desprende

- Correctamente instalado carga:
  - -10 kg en muro sólido
  - -5 kg en muro ligero
- Fácil y rápida instalación
- Peso: **gde)** 0.65 kg **ch)** 0.493 kg

Repisas Decorativas **Canastillas** Set con 3

ATTIKA

Características

10 kg en capacidad de carga (por repisa)

Fabricado con acero de alta resistencia

Acabado con pintura epóxica

Incluye herrajes de instalación y entrepaños de madera

Medidas

Alto x Ancho x Profundo

- **gde)** 14 x 36.5 x 14.5 cm
- **med)** 13 x 30 x 12.5 cm
- **ch)** 12 x 24 x 11 cm
- Repisa métalica color negro / madera nogal

Usos

- Organiza y decora tus espacios
- Para casa y oficina
- Diseño decorativo y funcional
- Fácil y rápida instalación

Repisas Decorativas **Canastillas** Set con 3

ATTIKA

Colores: Negro, Blanco

Características

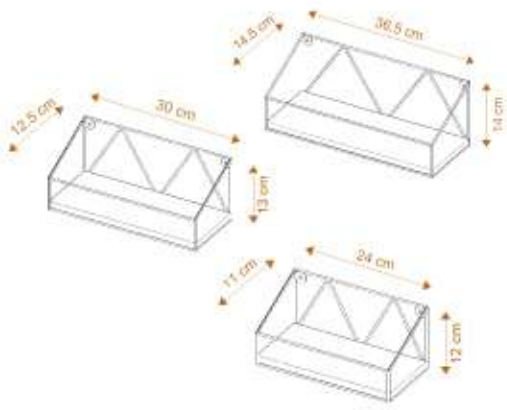

Medidas

Alto x Ancho x Profundo

- **gde)** 14 x 36.5 x 14.5 cm
- **med)** 13 x 30 x 12.5 cm
- **ch)** 12 x 24 x 11 cm
- Fabricado con acero de alta resistencia
- Calibre 1/8"
- Incluye herrajes de instalación
- Incluye entrepaños de madera nogal o ginger

- Acabado con pintura epóxica
- Evita corrosión
- Resistente a golpes y rayaduras
- No se desprende

KG

- Correctamente instalado carga:
  - -10 kg en muro sólido
  - -5 kg en muro ligero
- Fácil y rápida instalación
- Peso: **gde)** 0.644 **med)** 0.488 **ch)** 0.352 kg

Repisa Decorativa **2 Entrepaños**

ATTIKA

Características

20 kg en capacidad de carga

Fabricado con acero de alta resistencia

Acabado con pintura epóxica

Incluye herrajes de instalación y entrepaños de madera

Medidas

- 54 x 60 x 20 cm
- Repisa métalica color negro / madera nogal

Usos

- Organiza y decora tus espacios
- Para casa y oficina
- Diseño decorativo y funcional
- Fácil y rápida instalación

Repisa Decorativa **2 Entrepaños**

ATTIKA

Colores: Negro, Blanco

Características

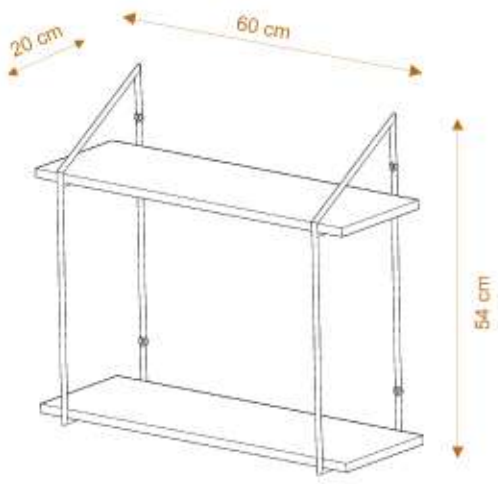

- 54 cm (Alto) x 60 cm (Ancho) x 20 cm (Profundo)
- Fabricado con acero de alta resistencia
- Calibre 5/16”
- Incluye herrajes de instalación
- Incluye entrepaños de madera nogal o ginger

- Acabado con pintura epóxica
- Evita corrosión
- Resistente a golpes y rayaduras
- No se desprende

KG

- Correctamente instalado carga:
  - -20 kg en muro sólido
  - -10 kg en muro ligero
- Fácil y rápida instalación
- Peso: 2.937 kg

Repisa Decorativa **3 Entrepaños**

ATTIKA

Características

20 kg en capacidad de carga

Fabricado con acero de alta resistencia

Acabado con pintura epóxica

Incluye herrajes de instalación y entrepaños de madera

Medidas

- 50 x 50 x 14 cm
- Repisa métalica color negro / madera nogal

Usos

- Organiza y decora tus espacios
- Para casa y oficina
- Diseño decorativo y funcional
- Fácil y rápida instalación

Repisa Decorativa **3 Entrepaños**

ATTIKA

Colores: Negro, Blanco

Características

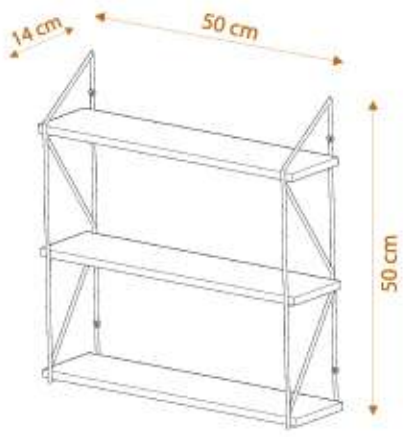

- 50 cm (Alto) x 50 cm (Ancho) x 14 cm (Profundo)
- Fabricado con acero de alta resistencia
- Calibre 3/16”
- Incluye herrajes de instalación
- Incluye entrepaños de madera nogal o ginger

- Acabado con pintura epóxica
- Evita corrosión
- Resistente a golpes y rayaduras
- No se desprende

KG

- Correctamente instalado carga:
  - -20 kg en muro sólido
  - -10 kg en muro ligero
- Fácil y rápida instalación
- Peso: 2.056 kg

Repisa Decorativa **U**

ATTIKA

Características

30 kg en capacidad de carga

Fabricado con acero de alta resistencia

Acabado con pintura epóxica

Incluye herrajes de instalación

Medidas

- 15.5 x 40 x 20 cm
- Repisa métalica color negro / madera nogal

Usos

- Organiza y decora tus espacios
- Para casa y oficina
- Diseño decorativo y funcional
- Fácil y rápida instalación

Repisa Decorativa **U**

ATTIKA

Características

30 kg en capacidad de carga

Fabricado con acero de alta resistencia

Acabado con pintura epóxica

Incluye herrajes de instalación

Medidas

- 15.5 x 40 x 20 cm
- Repisa métalica color blanco / madera ginger

Usos

- Organiza y decora tus espacios
- Para casa y oficina
- Diseño decorativo y funcional
- Fácil y rápida instalación

Repisa Decorativa **U**

ATTIKA

Colores: Blanco, Negro

Características

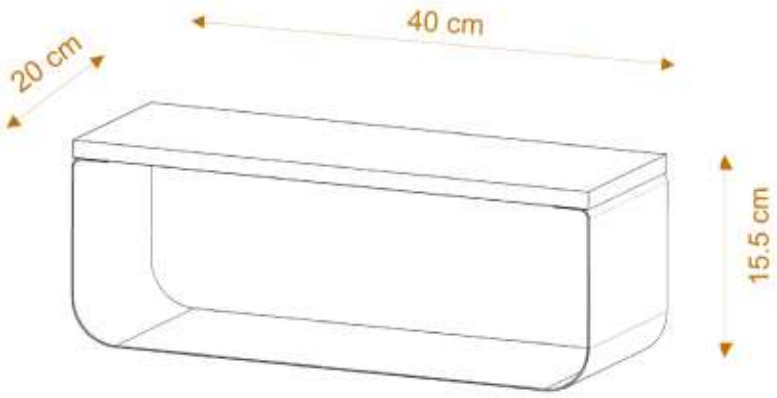

- 15.5 cm (Alto) x 40 cm (Ancho) x 20 cm (Profundo)
- Fabricado con acero de alta resistencia / madera nogal o ginger
- Calibre 18
- Incluye herrajes de instalación

- Acabado con pintura epóxica
- Evita corrosión
- Resistente a golpes y rayaduras
- No se desprende

KG

- Correctamente instalado carga:
  - -30 kg en muro sólido
  - -15 kg en muro ligero
- Fácil y rápida instalación
- Peso: 2.423 kg

Repisa Decorativa **Stylo**

ATTIKA

Características

20 kg en capacidad de carga

Fabricado con acero de alta resistencia

Acabado con pintura epóxica

Incluye herrajes de instalación y entrepaño de madera

Medidas

- 15 x 60 x 20 cm
- Repisa métalica color negro / madera nogal

Usos

- Organiza y decora tus espacios
- Para casa y oficina
- Diseño decorativo y funcional
- Fácil y rápida instalación

Repisa Decorativa **Stylo**

ATTIKA

Características

20 kg en capacidad de carga

Fabricado con acero de alta resistencia

Acabado con pintura epóxica

Incluye herrajes de instalación y entrepaño de madera

Medidas

- 15 x 60 x 20 cm
- Repisa métalica color blanco / madera ginger

Usos

- Organiza y decora tus espacios
- Para casa y oficina
- Diseño decorativo y funcional
- Fácil y rápida instalación

Repisa Decorativa **Stylo**

ATTIKA

Colores: Blanco, Negro

Características

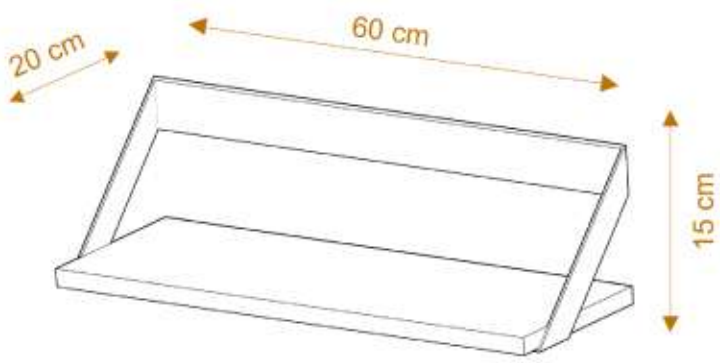

- 15 cm (Alto) x 60 cm (Ancho) x 20 cm (Profundo)
- Fabricado con acero de alta resistencia / madera nogal o ginger
- Calibre 18
- Incluye herrajes de instalación

- Acabado con pintura epóxica
- Evita corrosión
- Resistente a golpes y rayaduras
- No se desprende

- Correctamente instalado carga:
  - -20 kg en muro sólido
  - -10 kg en muro ligero
- Fácil y rápida instalación
- Peso: 2.033 kg