ATTIKA

CATÁLOGO PERCHEROS Y GANCHOS

attika.com.mx

Perchero de Puerta Sencillo

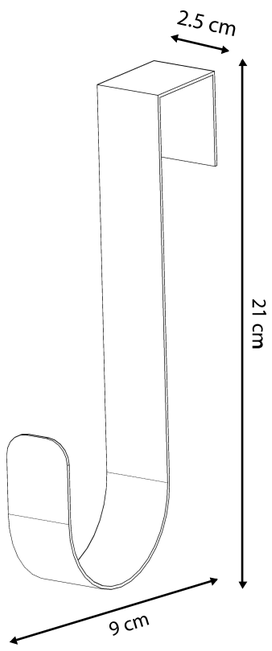

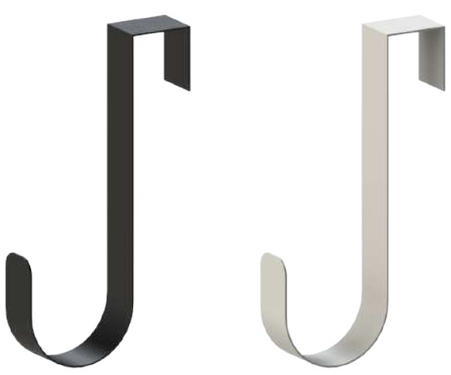

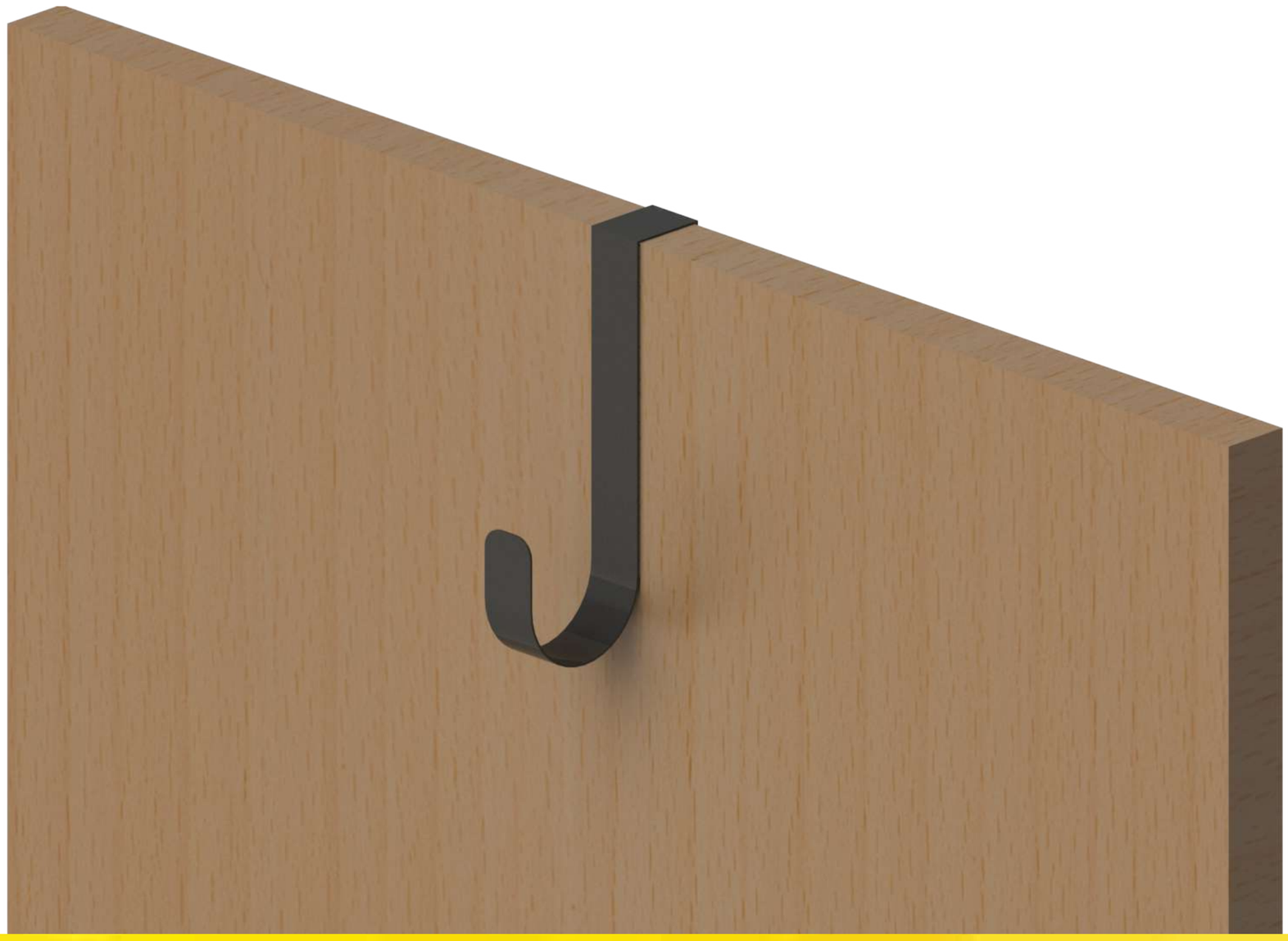

Características

5 kg en capacidad de carga

Fabricado con acero de alta resistencia

Acabado en pintura en polvo horneada electrostática

Funcional y decorativo

Medidas

- 9 cm (Profundo) x 21 cm (Alto) x 2.5 cm (Ancho)

Usos

- Organiza y decora tus espacios
- Para casa y oficina
- Diseño clásico y resistente
- Se adapta a cualquier decoración
- Fácil y rápida instalación

Especifícaciones

- Color: Negro
- Calibre 16
- Evita corrosión
- Resistente a golpes y rayaduras
- No se desprende
- Peso: 0.15 kg (por perchero)

Perchero de Puerta Sencillo

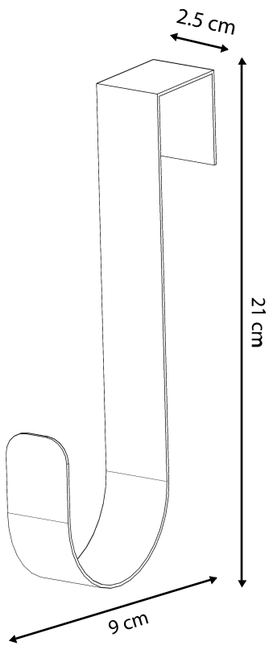

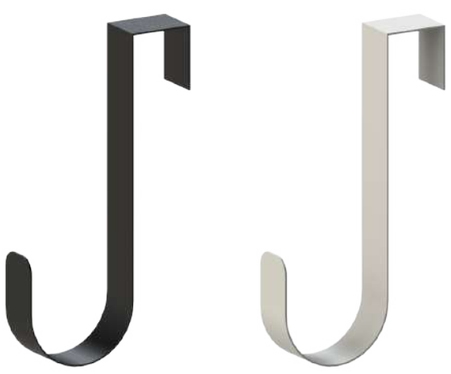

Características

5 kg en capacidad de carga

Fabricado con acero de alta resistencia

Acabado en pintura en polvo horneada electrostática

Funcional y decorativo

Medidas

- 9 cm (Profundo) x 21 cm (Alto) x 2.5 cm (Ancho)

Usos

- Organiza y decora tus espacios
- Para casa y oficina
- Diseño clásico y resistente
- Se adapta a cualquier decoración
- Fácil y rápida instalación

Especifícaciones

- Color: Blanco
- Calibre 16
- Evita corrosión
- Resistente a golpes y rayaduras
- No se desprende
- Peso: 0.15 kg (por perchero)

Perchero de Puerta Doble

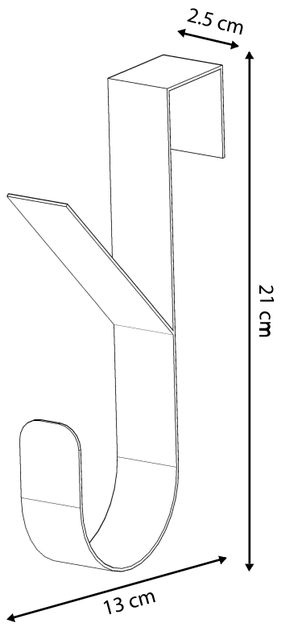

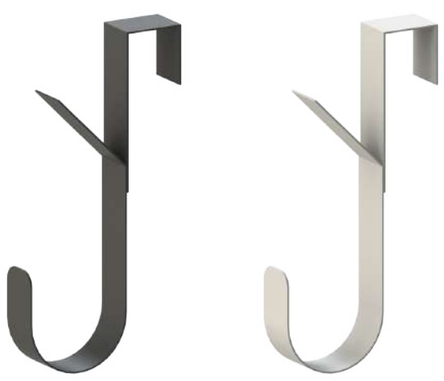

Características

5 kg en capacidad de carga

Fabricado con acero de alta resistencia

Acabado en pintura en polvo horneada electrostática

Funcional y decorativo

Medidas

- 13 cm (Profundo) x 21 cm (Alto) x 2.5 cm (Ancho)

Usos

- Organiza y decora tus espacios
- Para casa y oficina
- Diseño clásico y resistente
- Se adapta a cualquier decoración
- Fácil y rápida instalación

Especifícaciones

- Color: Negro
- Calibre 16
- Evita corrosión
- Resistente a golpes y rayaduras
- No se desprende
- Peso: 0.17 kg (por perchero)

Perchero de Puerta Doble

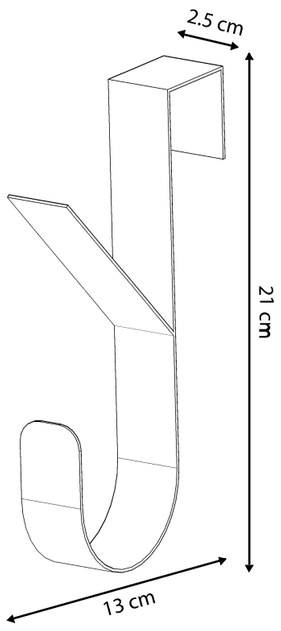

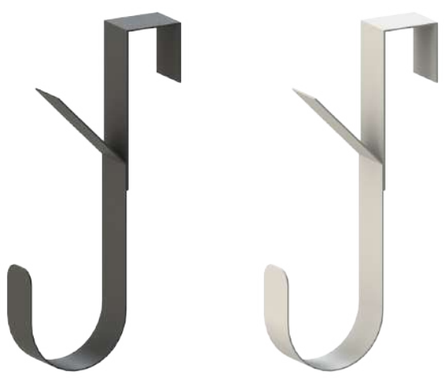

Características

5 kg en capacidad de carga

Fabricado con acero de alta resistencia

Acabado en pintura en polvo horneada electrostática

Funcional y decorativo

Medidas

- 13 cm (Profundo) x 21 cm (Alto) x 2.5 cm (Ancho)

Usos

- Organiza y decora tus espacios
- Para casa y oficina
- Diseño clásico y resistente
- Se adapta a cualquier decoración
- Fácil y rápida instalación

Especifícaciones

- Color: Blanco
- Calibre 16
- Evita corrosión
- Resistente a golpes y rayaduras
- No se desprende
- Peso: 0.17 kg (por perchero)

Perchero Doble SH

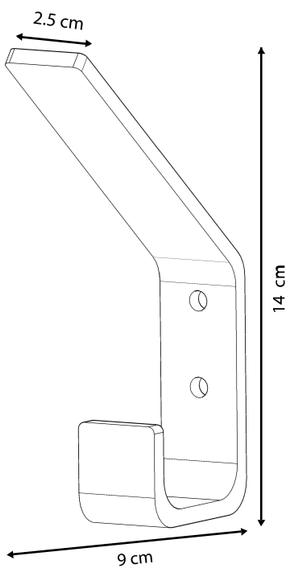

Características

20 kg en capacidad de carga

Fabricado con acero de alta resistencia

Acabado en pintura en polvo horneada electrostática

Funcional y decorativo

Medidas

- 9 cm (Profundo) x 14 cm (Alto) x 2.5 cm (Ancho)

Usos

- Organiza y decora tus espacios
- Para casa y oficina
- Diseño clásico y resistente
- Se adapta a cualquier decoración
- Fácil y rápida instalación

Especifícaciones

- Color: Negro
- Calibre 1/8”
- Evita corrosión
- Resistente a golpes y rayaduras
- No se desprende
- Peso: 0.22 kg (por perchero)

Perchero Doble SH

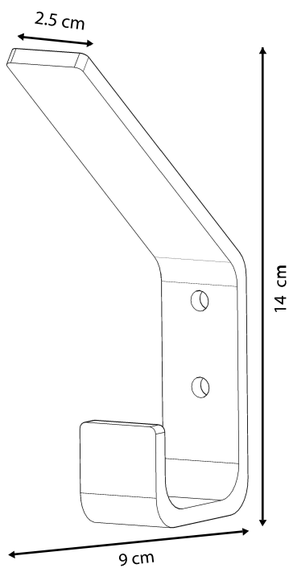

Características

20 kg en capacidad de carga

Fabricado con acero de alta resistencia

Acabado en pintura en polvo horneada electrostática

Funcional y decorativo

Medidas

- 9 cm (Profundo) x 14 cm (Alto) x 2.5 cm (Ancho)

Usos

- Organiza y decora tus espacios
- Para casa y oficina
- Diseño clásico y resistente
- Se adapta a cualquier decoración
- Fácil y rápida instalación

Especifícaciones

- Color: Blanco
- Calibre 1/8”
- Evita corrosión
- Resistente a golpes y rayaduras
- No se desprende
- Peso: 0.22 kg (por perchero)

Gancho Universal Sencillo

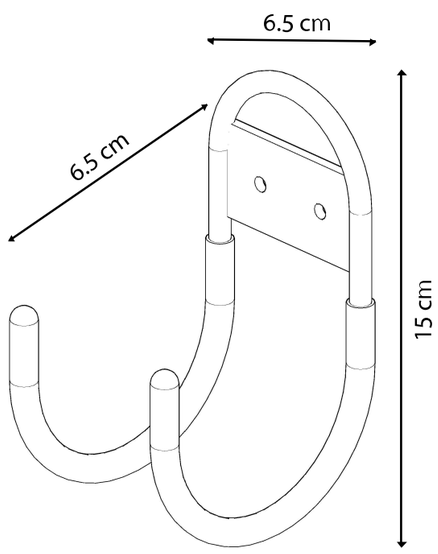

Características

5 kg en capacidad de carga

Fabricado con acero de alta resistencia

Acabado en pintura en polvo horneada electrostática y recubrimiento vinílico

Funcional y decorativo

Medidas

- 6.5 cm (Profundo) x 15 cm (Alto) x 6.5 cm (Ancho)

Usos

- Organiza y decora tus espacios
- Para casa y oficina
- Diseño clásico y resistente
- Se adapta a cualquier decoración
- Fácil y rápida instalación

Especifícaciones

- Color: Negro
- Calibre 1/4”
- Evita corrosión
- Resistente a golpes y rayaduras
- No se desprende
- Peso: 0.15 kg (por gancho)

Perchero J (Juego con 2)

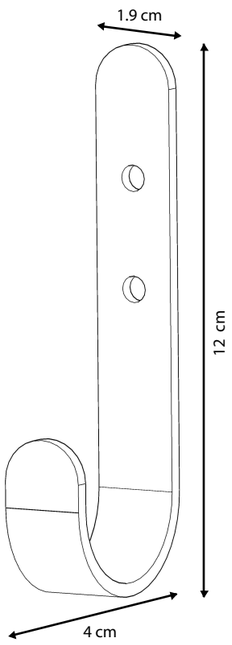

Características

5 kg en capacidad de carga

Fabricado con acero de alta resistencia

Acabado en pintura en polvo horneada electrostática

Funcional y decorativo

Medidas

- 4 cm (Profundo) x 12 cm (Alto) x 1.9 cm (Ancho)

Usos

- Organiza y decora tus espacios
- Para casa y oficina
- Diseño clásico y resistente
- Se adapta a cualquier decoración
- Fácil y rápida instalación

Especifícaciones

- Color: Negro
- Calibre 1/8”
- Evita corrosión
- Resistente a golpes y rayaduras
- No se desprende
- Peso: 0.08 kg (por perchero)

Perchero J (Juego con 2)

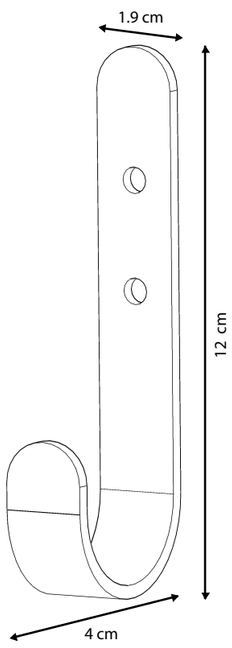

Características

5 kg en capacidad de carga

Fabricado con acero de alta resistencia

Acabado en pintura en polvo horneada electrostática

Funcional y decorativo

Medidas

- 4 cm (Profundo) x 12 cm (Alto) x 1.9 cm (Ancho)

Usos

- Organiza y decora tus espacios
- Para casa y oficina
- Diseño clásico y resistente
- Se adapta a cualquier decoración
- Fácil y rápida instalación

Especifícaciones

- Color: Blanco
- Calibre 1/8”
- Evita corrosión
- Resistente a golpes y rayaduras
- No se desprende
- Peso: 0.08 kg (por perchero)

Gancho J Doble

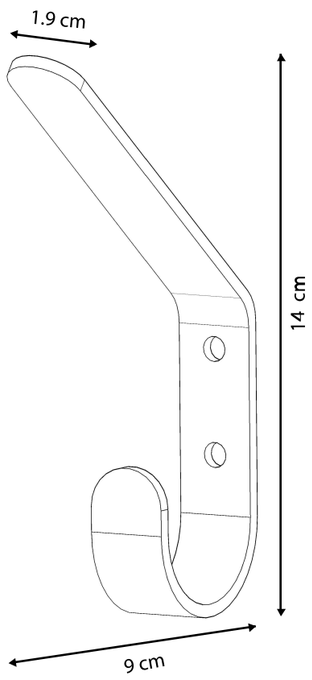

Características

5 kg en capacidad de carga

Fabricado con acero de alta resistencia

Acabado en pintura en polvo horneada electrostática

Funcional y decorativo

Medidas

- 9 cm (Profundo) x 14 cm (Alto) x 1.9 cm (Ancho)

Usos

- Organiza y decora tus espacios
- Para casa y oficina
- Diseño clásico y resistente
- Se adapta a cualquier decoración
- Fácil y rápida instalación

Especifícaciones

- Color: Negro
- Calibre 1/8”
- Evita corrosión
- Resistente a golpes y rayaduras
- No se desprende
- Peso: 0.1 kg (por gancho)

Gancho J Doble

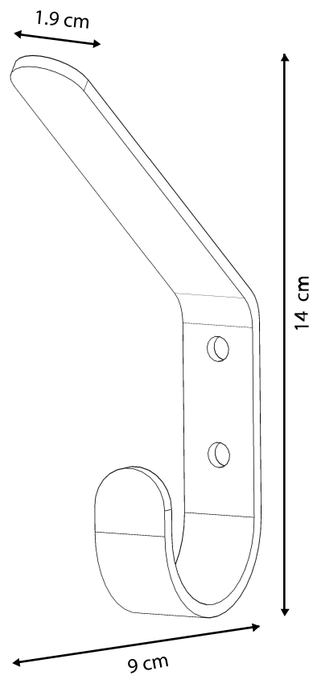

Características

5 kg en capacidad de carga

Fabricado con acero de alta resistencia

Acabado en pintura en polvo horneada electrostática

Funcional y decorativo

Medidas

- 9 cm (Profundo) x 14 cm (Alto) x 1.9 cm (Ancho)

Usos

- Organiza y decora tus espacios
- Para casa y oficina
- Diseño clásico y resistente
- Se adapta a cualquier decoración
- Fácil y rápida instalación

Especifícaciones

- Color: Blanco
- Calibre 1/8”
- Evita corrosión
- Resistente a golpes y rayaduras
- No se desprende
- Peso: 0.1 kg (por gancho)

Gancho Colgador Sencillo (Par)

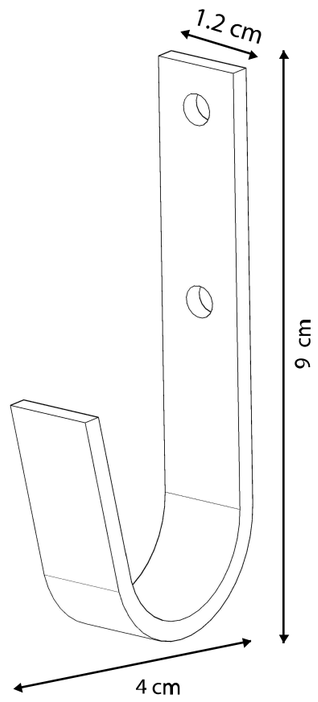

Características

5 kg en capacidad de carga

Fabricado con acero de alta resistencia

Acabado en pintura en polvo horneada electrostática y recubrimiento vinílico

Funcional y decorativo

Medidas

- 4 cm (Profundo) x 9 cm (Alto) x 1.2 cm (Ancho)

Usos

- Organiza y decora tus espacios
- Para casa y oficina
- Diseño clásico y resistente
- Se adapta a cualquier decoración
- Fácil y rápida instalación

Especifícaciones

- Color: Negro
- Calibre 1/8”
- Evita corrosión
- Resistente a golpes y rayaduras
- No se desprende
- Peso: 0.05 kg (por gancho)

Perchero Redondo (Juego con 2)

Características

5 kg en capacidad de carga

Fabricado con acero de alta resistencia

Acabado en pintura en polvo horneada electrostática

Funcional y decorativo

Medidas

- 3 cm (Profundo) x 5 cm (Alto) x 5 cm (Ancho)
- 3 cm (Profundo) x 8 cm (Alto) x 8 cm (Ancho)

Usos

- Organiza y decora tus espacios
- Para casa y oficina
- Diseño clásico y resistente
- Se adapta a cualquier decoración
- Fácil y rápida instalación

Especifícaciones

- Color: Negro
- Calibre 18
- Evita corrosión
- Resistente a golpes y rayaduras
- No se desprende
- Peso: 0.67 kg (por perchero)

Perchero Redondo (Juego con 2)

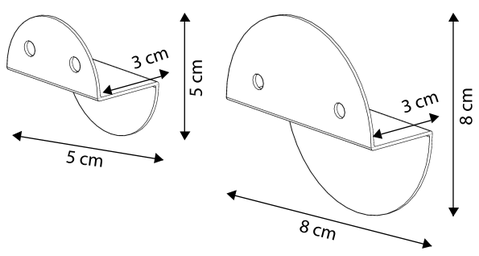

Características

5 kg en capacidad de carga

Fabricado con acero de alta resistencia

Acabado en pintura en polvo horneada electrostática

Funcional y decorativo

Medidas

- 3 cm (Profundo) x 5 cm (Alto) x 5 cm (Ancho)
- 3 cm (Profundo) x 8 cm (Alto) x 8 cm (Ancho)

Usos

- Organiza y decora tus espacios
- Para casa y oficina
- Diseño clásico y resistente
- Se adapta a cualquier decoración
- Fácil y rápida instalación

Especifícaciones

- Color: Blanco
- Calibre 18
- Evita corrosión
- Resistente a golpes y rayaduras
- No se desprende
- Peso: 0.67 kg (por perchero)

Perchero Sencillo (Juego con 2)

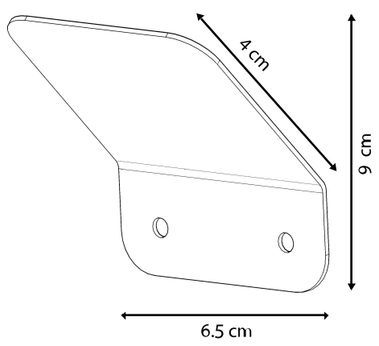

Características

5 kg en capacidad de carga

Fabricado con acero de alta resistencia

Acabado en pintura en polvo horneada electrostática

Funcional y decorativo

Medidas

- 4 cm (Profundo) x 9 cm (Alto) x 6.5 cm (Ancho)

Usos

- Organiza y decora tus espacios
- Para casa y oficina
- Diseño clásico y resistente
- Se adapta a cualquier decoración
- Fácil y rápida instalación

Especifícaciones

- Color: Negro
- Calibre 18
- Evita corrosión
- Resistente a golpes y rayaduras
- No se desprende
- Peso: 0.08 kg (por perchero)

Perchero Sencillo (Juego con 2)

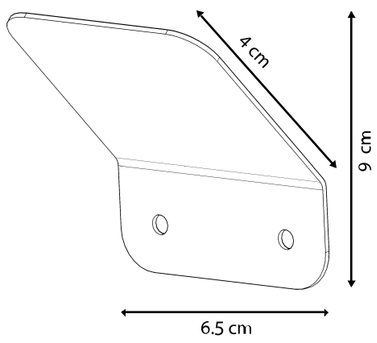

Características

5 kg en capacidad de carga

Fabricado con acero de alta resistencia

Acabado en pintura en polvo horneada electrostática

Funcional y decorativo

Medidas

- 4 cm (Profundo) x 9 cm (Alto) x 6.5 cm (Ancho)

Usos

- Organiza y decora tus espacios
- Para casa y oficina
- Diseño clásico y resistente
- Se adapta a cualquier decoración
- Fácil y rápida instalación

Especifícaciones

- Color: Blanco
- Calibre 18
- Evita corrosión
- Resistente a golpes y rayaduras
- No se desprende
- Peso: 0.08 kg (por perchero)

Perchero / Portallaves

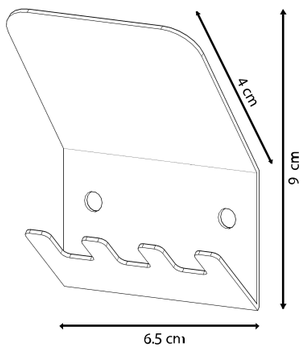

Características

5 kg en capacidad de carga

Fabricado con acero de alta resistencia

Acabado en pintura en polvo horneada electrostática

Funcional y decorativo

Medidas

- 4 cm (Profundo) x 9 cm (Alto) x 6.5 cm (Ancho)

Usos

- Organiza y decora tus espacios
- Para casa y oficina
- Diseño clásico y resistente
- Se adapta a cualquier decoración
- Fácil y rápida instalación

Especifícaciones

- Color: Negro
- Calibre 18
- Evita corrosión
- Resistente a golpes y rayaduras
- No se desprende
- Peso: 0.08 kg (por perchero)

Perchero / Portallaves

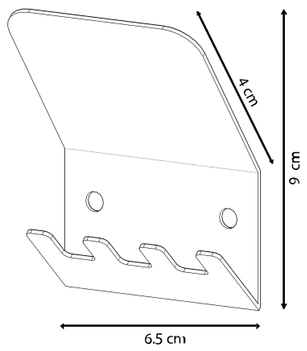

Características

5 kg en capacidad de carga

Fabricado con acero de alta resistencia

Acabado en pintura en polvo horneada electrostática

Funcional y decorativo

Medidas

- 4 cm (Profundo) x 9 cm (Alto) x 6.5 cm (Ancho)

Usos

- Organiza y decora tus espacios
- Para casa y oficina
- Diseño clásico y resistente
- Se adapta a cualquier decoración
- Fácil y rápida instalación

Especifícaciones

- Color: Blanco
- Calibre 18
- Evita corrosión
- Resistente a golpes y rayaduras
- No se desprende
- Peso: 0.08 kg (por perchero)

Gancho Universal Recto

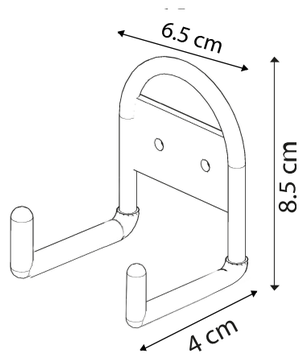

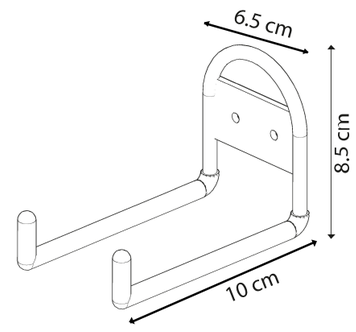

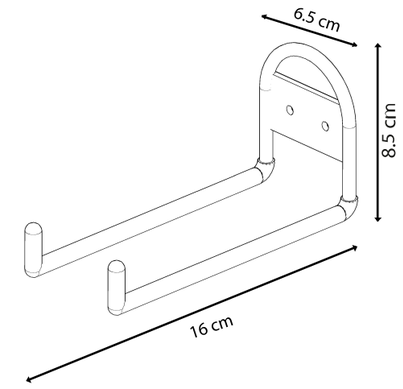

Características

5 kg en capacidad de carga

Fabricado con acero de alta resistencia

Acabado en pintura en polvo horneada electrostática y recubrimiento vinílico

Funcional y decorativo

Medidas

a) 4 cm (Profundo) x 8.5 cm (Alto) x 6.5 cm (Ancho)

b) 10 cm (Profundo) x 8.5 cm (Alto) x 6.5 cm (Ancho)

c) 16 cm (Profundo) x 8.5 cm (Alto) x 6.5 cm (Ancho)

Usos

- Organiza y decora tus espacios
- Para casa y oficina
- Diseño clásico y resistente
- Se adapta a cualquier decoración
- Fácil y rápida instalación

Especifícaciones

- Color: Negro
- Calibre 1/4”
- Evita corrosión
- Resistente a golpes y rayaduras
- No se desprende
- Peso: **a)** 0.125 kg **b)** 0.150 kg **c)** 0.176 kg (por gancho)

Rack Portaherramientas

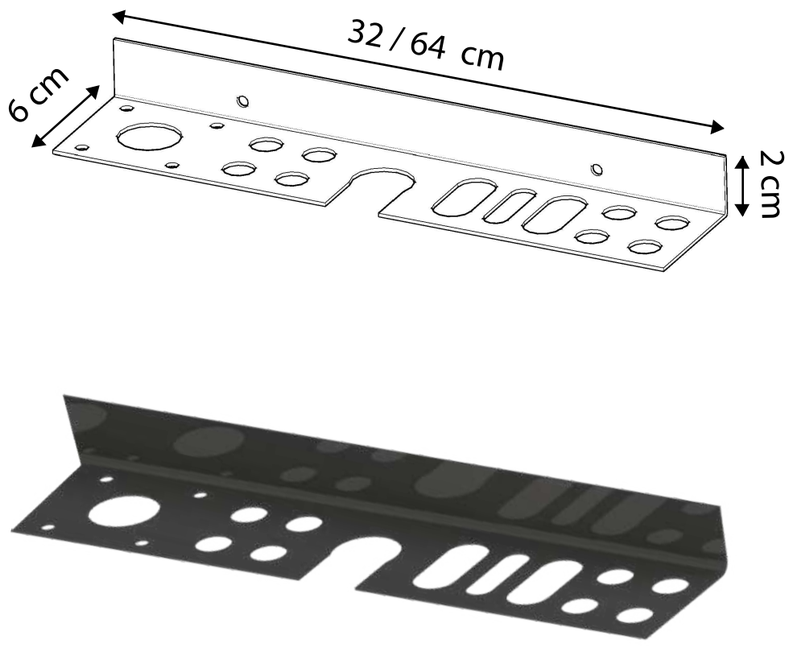

Características

5 kg en capacidad de carga

Fabricado con acero de alta resistencia

Acabado en pintura en polvo horneada electrostática

Funcional y decorativo

Medidas

a) 6 cm (Profundo) x 2 cm (Alto) x 32 cm (Ancho)

b) 6 cm (Profundo) x 2 cm (Alto) x 64 cm (Ancho)

Usos

- Organiza y decora tus espacios
- Para casa y oficina
- Diseño clásico y resistente
- Se adapta a cualquier decoración
- Fácil y rápida instalación

Especifícaciones

- Color: Negro
- Calibre 18
- Evita corrosión
- Resistente a golpes y rayaduras
- No se desprende
- Peso: **a)** 0.22 kg **b)** 0.44 kg (por rack)